ԿՈՅՈՒՂՈՒ ԴԻՏԱՀՈՐ

ՉՈՐ ԳՐՈՒՆՏՆԵՐԻ ՀԱՄԱՐ

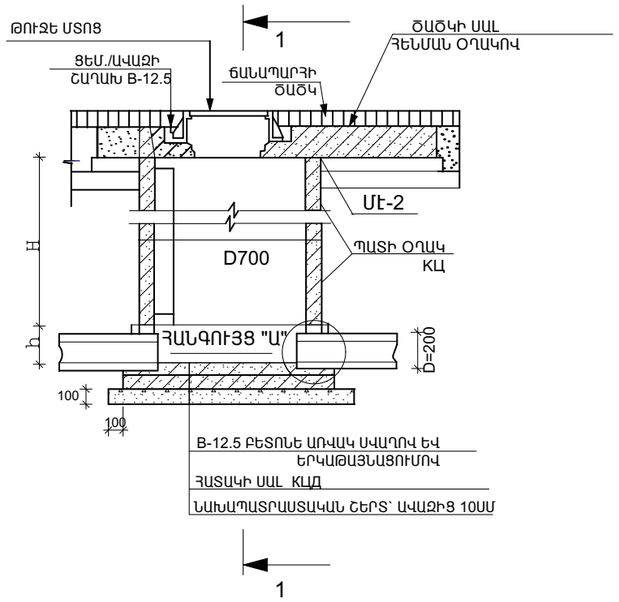

ԿՏՐՎԱԾՔ 1-1

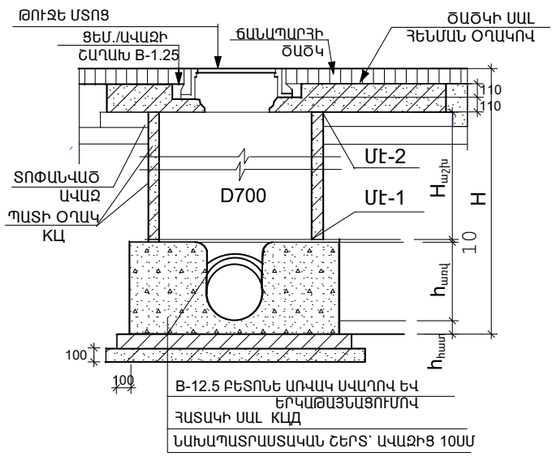

ԿՈՅՈՒՂՈՒ ԴԻՏԱՀՈՐԵՐԻ Ե/ Բ ԷԼԵՄԵՆՏՆԵՐԻ ԱՂՅՈՒՍԱԿ

NN ԴԻՏԱՀՈՐԻ ԸՍՏ ՀԱՏԱԿԱԳԾԻ	ԽՈՐՈՎԱԿԻ ԹԱՂՄԱՆ ԽՈՐՈՒԹՅՈՒՆԸ Մ	ԵՐԿԱԹԲԵՏՈՆԵ ԷԼԵՄԵՆՏՆԵՐ								
		ՀԱՏԱԿ		ԱՇԽԱՏԱՆՔԱՅԻՆ ՄԱՍ				ԾԱԾԿ		
		ՕՂԴ-10	ՕՂԴ-15	ՕՂ-7-3	ՕՂ 7-9	ՕՂ15-6	ՕՂ15-9	ՕՂԾ1-7-1	ՕՂԾ1-15-1	ՕՂԾ1-15-2
ԿՀ-1	0.98	1			1			1		
ԿՀ-2	1.08	1			1			1		
ԿՀ-3	1.10	1		1	1			1		
ԿՀ-4	0.95	1			1			1		
ԿՀ-5	1.09	1			1			1		
ԿՀ-6	1.30	1		1	1			1		

											ԸՆԴԱՄԵՆԸ
ՔԱՆԱԿ		6		2	6			6			
ԲԵՏՈՆ	ՄԻԱՎՈՐ Մ³	0.18	0.38	0.05	0.15	0.27	0.40	0.1	0.27	0.27	2.68 Մ³
	ԸՆԴՀԱՆՈՒՐ Մ³	1.08		0.1	0.9			0.6			
ԱՄՐԱՆ	ՄԻԱՎՈՐ Մ³	14.4	32.7	2.2	6.5	7.2	10.70	13.2	26.7	35.8	209.0 ԿԳ
	ԸՆԴՀԱՆՈՒՐ Մ³	86.4		4.4	39.0			79.2			

ՀԱՆԳՈՒՅՑ "Ա"

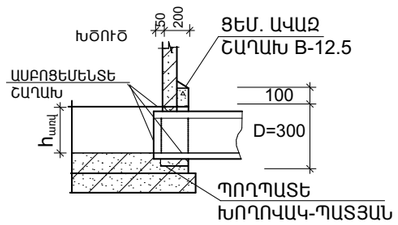

ԿՈՅՈՒՂԱԳԾԵՐԻ ԽՐԱՄՈՒՂՈՒ ԸՆԴԼԱՅՆԱԿԱՆ

ԿՏՐՎԱԾՔ Մ1:50

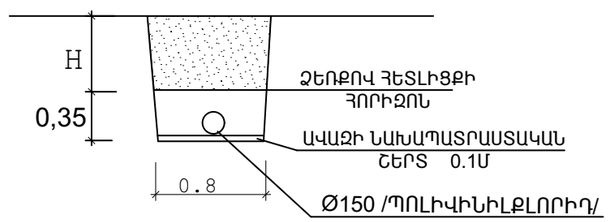

Ն.Գ.Ճ.	Հ.ՀԱՐՈՒԹՅՈՒՆՅԱՆ		ՕԲ.ԱՆՎԱՆՈՒՄԸ	ASKMED design
ՆԱԽԱԳԾԵՑ	Է. ԽԱՉԱՏՐՅԱՆ		ՍՏԵՓԱՆԱՎԱՆԻ ՀԱՄԱԲՈՒԺԱՐԱՆԻ ՀԻՄՆԱՆՈՐՈԳՈՒՄ	«ԱՍՔՄԵԴ դիզայն» ՍՊԸ
			ԹԵՐԹԻ ԱՆՎԱՆՈՒՄԸ	ՕԲՅԵԿՏ 04/16
			ԿՈՅՈՒՂՈՒ ԴԻՏԱՀՈՐԵՐԻ Ե/Բ ԷԼԵՄԵՆՏՆԵՐԻ ԱՂՅՈՒՍԱԿ ԵՎ ԿՏՐՎԱԾՔՆԵՐ	ԹԵՐԹ ԶԿ- 4 ՓՈՒԼ ԱԳ
ՊԱՏՎԻՐԱՏՈՒ՝				ԹԵՐԹԵՐ 4